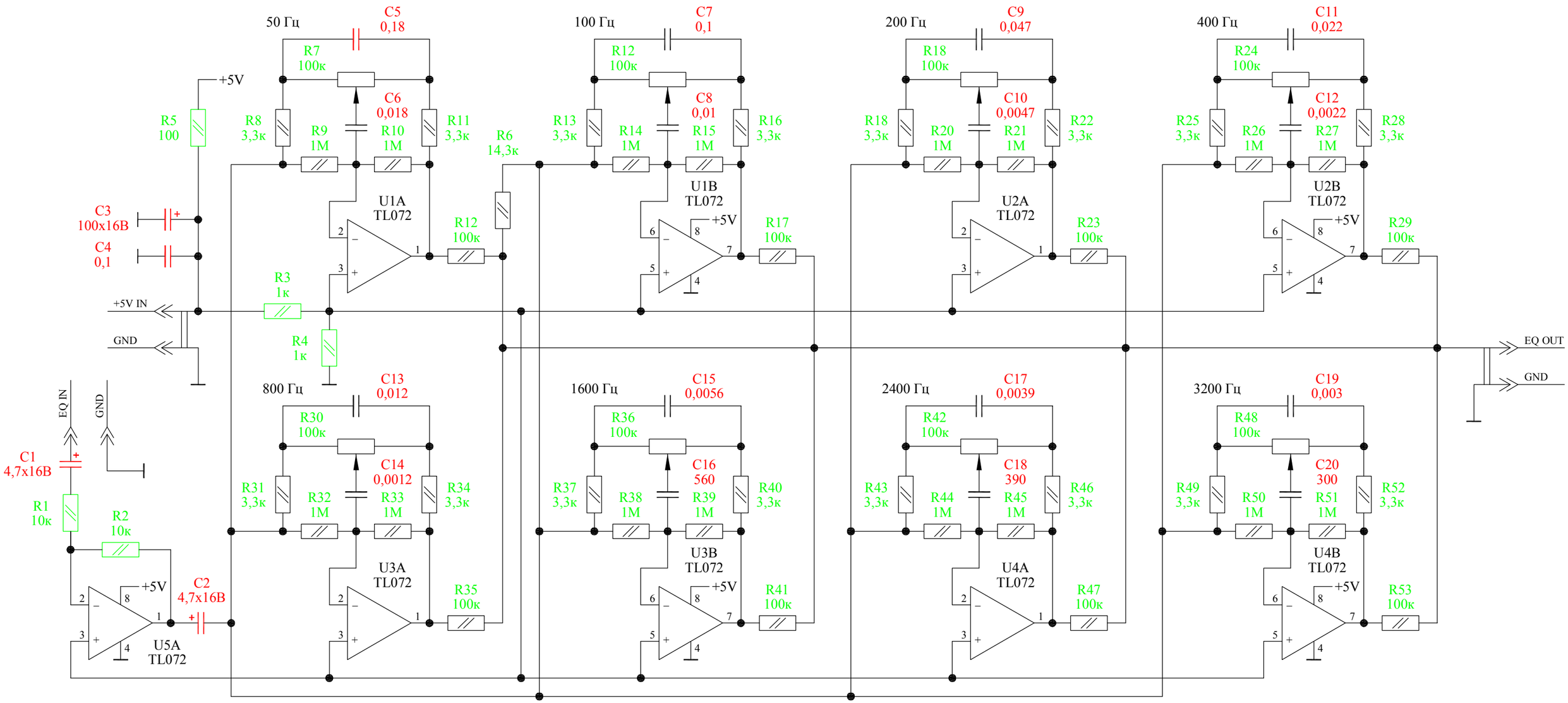
50 Гц
C5
0,18
R7
100к
C6
0,018
R8
3,3к
R9
1M
R10
1M
R11
3,3к
U1A
TL072
R12
100к
100 Гц
C7
0,1
R12
100к
C8
0,01
R13
3,3к
R14
1M
R15
1M
R16
3,3к
U1B
TL072
R17
100к
200 Гц
C9
0,047
R18
100к
C10
0,0047
R18
3,3к
R20
1M
R21
1M
R22
3,3к
U2A
TL072
R23
100к
400 Гц
C11
0,022
R24
100к
C12
0,0022
R25
3,3к
R26
1M
R27
1M
R28
3,3к
U2B
TL072
R29
100к
+5V
R5
100
C3
100x16B
C4
0,1
R6
14,3к
R3
1к
R4
1к
+5V IN
GND
EQ OUT
GND
EQ IN
GND
C1
4,7x16B
R1
10к
R2
10к
C2
4,7x16B
U5A
TL072
800 Гц
C13
0,012
R30
100к
C14
0,0012
R31
3,3к
R32
1M
R33
1M
R34
3,3к
U3A
TL072
R35
100к
1600 Гц
C15
0,0056
R36
100к
C16
560
R37
3,3к
R38
1M
R39
1M
R40
3,3к
U3B
TL072
R41
100к
2400 Гц
C17
0,0039
R42
100к
C18
390
R43
3,3к
R44
1M
R45
1M
R46
3,3к
U4A
TL072
R47
100к
3200 Гц
C19
0,003
R48
100к
C20
300
R49
3,3к
R50
1M
R51
1M
R52
3,3к
U4B
TL072
R53
100к