Адаптер для подключения синтезатора «Ёжик» к трансиверу на базе реверсивного тракта «РадиоН»

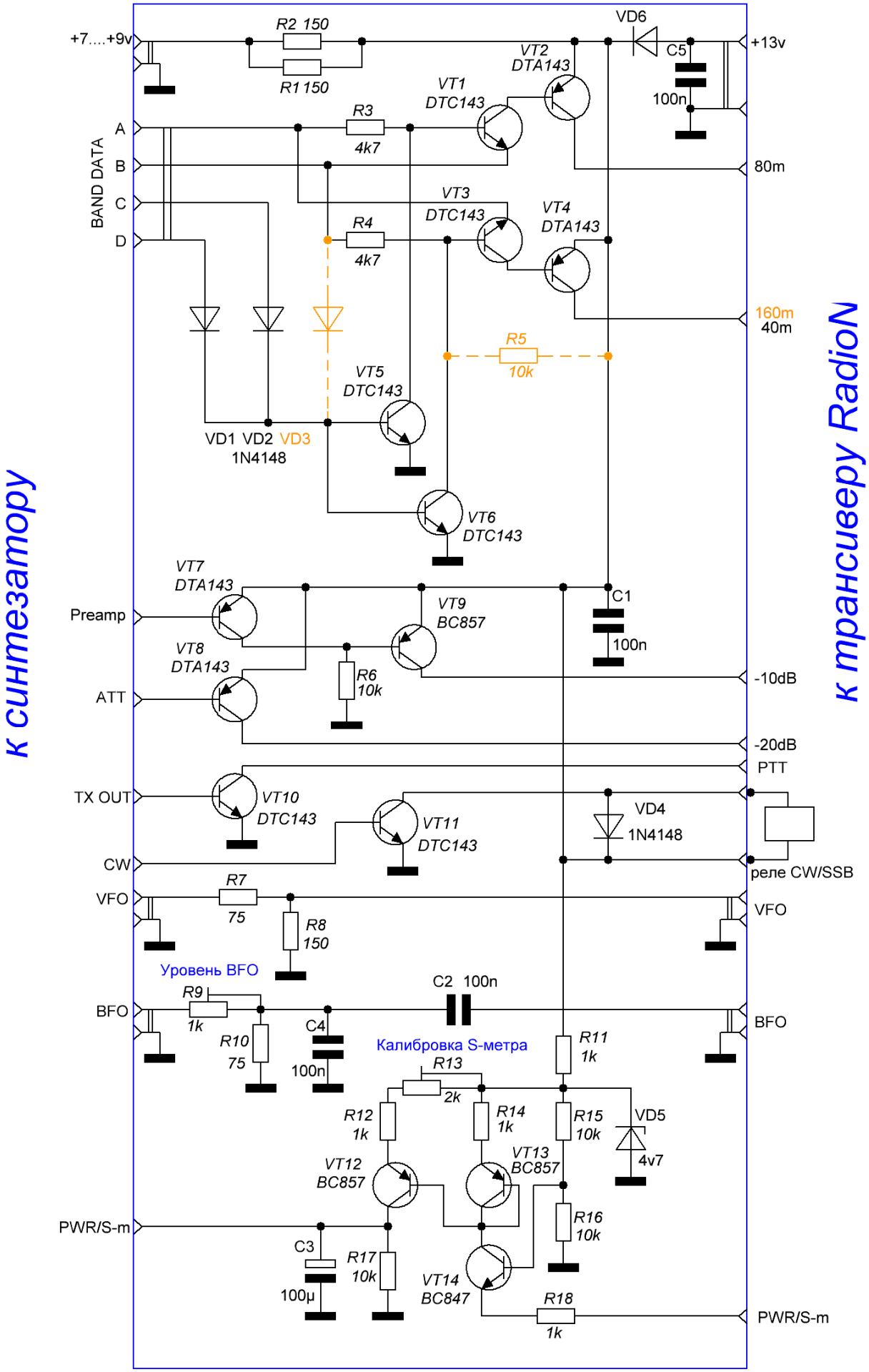

Схема модуля сопряжения синтезатора с TRX RadioN
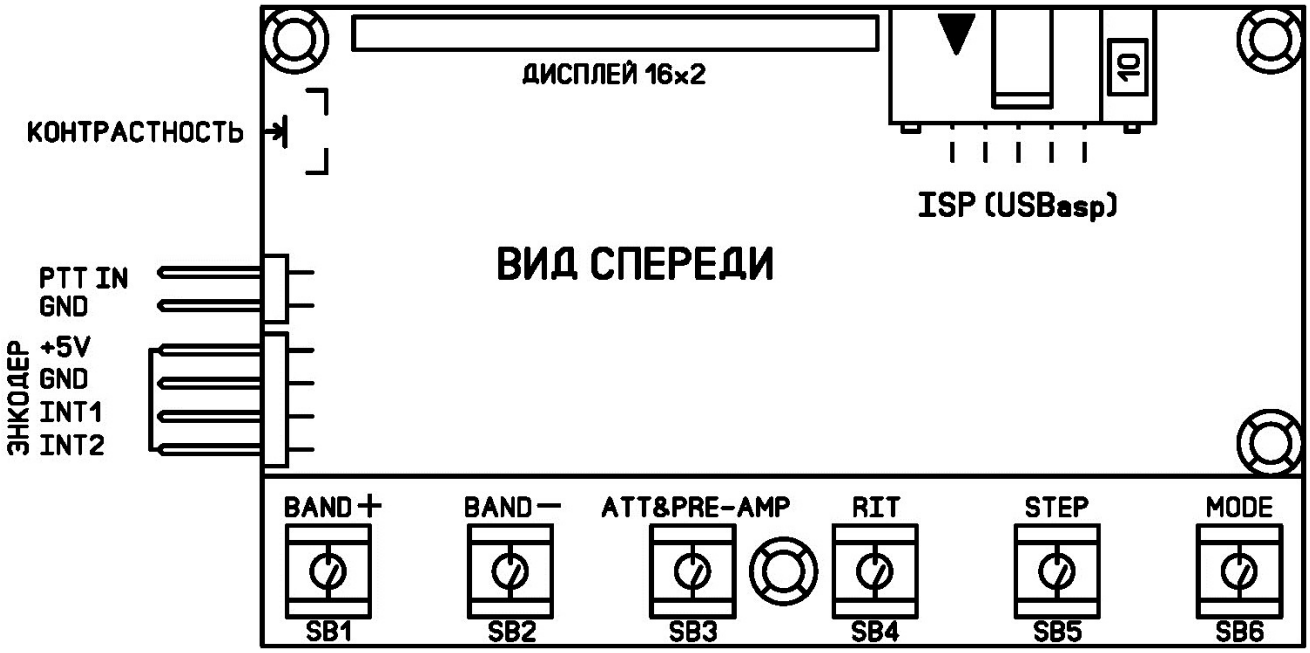
После установки платы адаптера разъёмы для внешних подключений будут расположены вот так: